No.0+5.0

GH= 99.475
FH=100.970

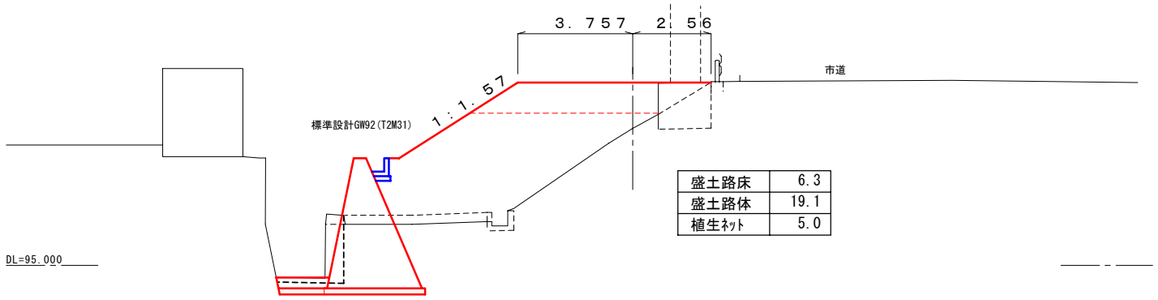

盛土路床	6.3
盛土路体	19.1
植生ﾈｯﾄ	5.0

No.0+3.0

GH= 99.920
FH=100.930

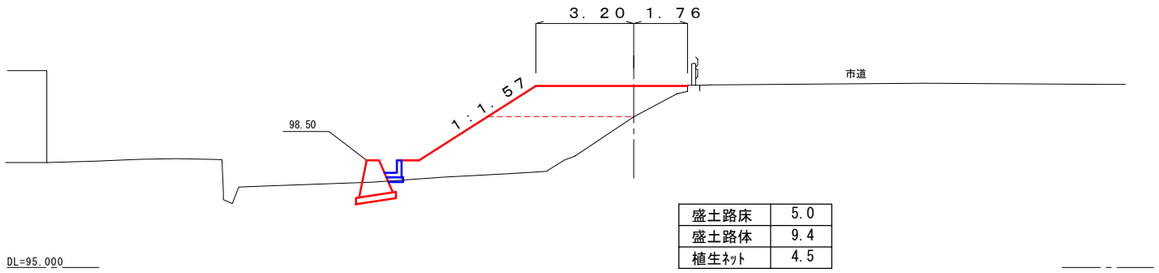

盛土路床	5.0
盛土路体	9.4
植生ﾈｯﾄ	4.5

No.0

GH=100.650
FH=100.870

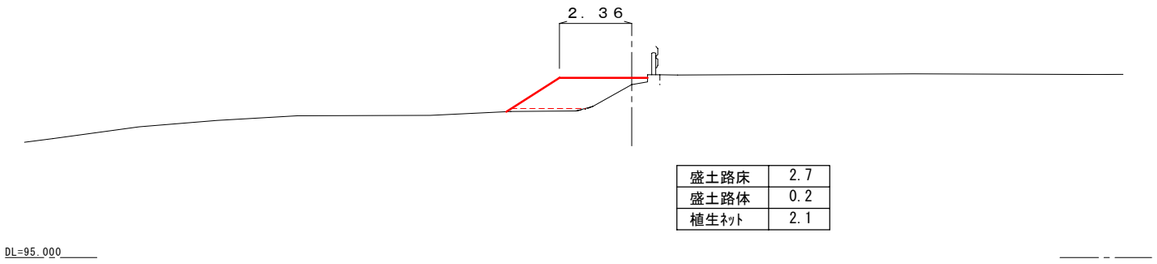

盛土路床	2.7
盛土路体	0.2
植生ﾈｯﾄ	2.1

No0+14.20

GH= 97.509
FH=101.154

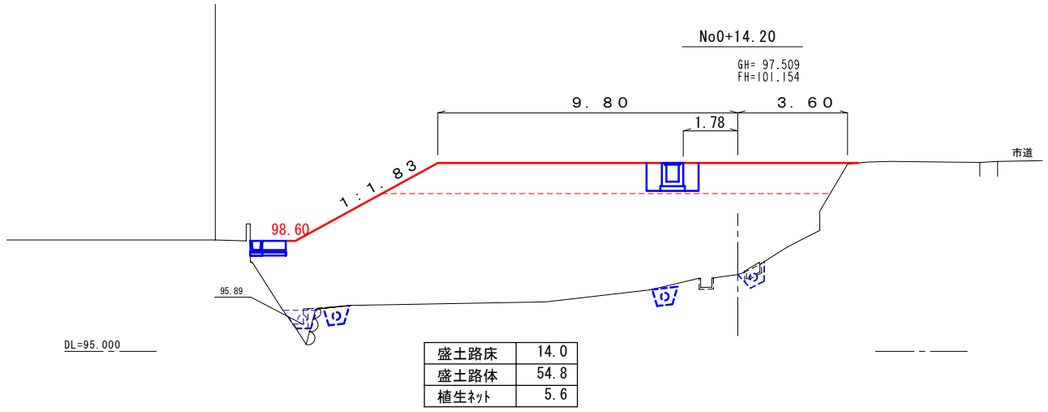

盛土路床	14.0
盛土路体	54.8
植生ﾈｯﾄ	5.6

No0+10.00

GH= 98.690
FH=101.070

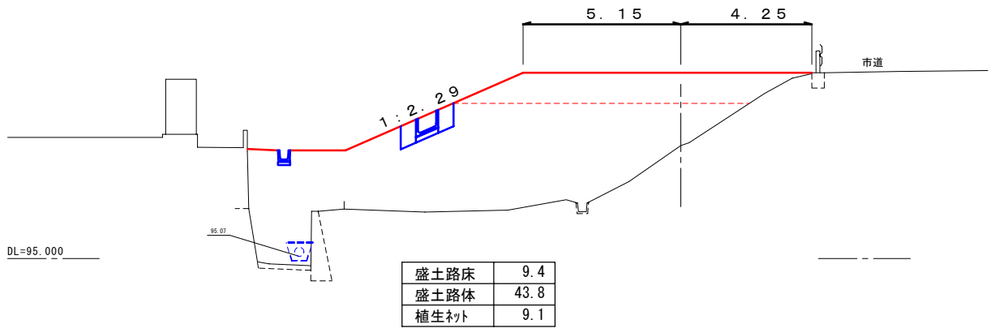

盛土路床	9.4
盛土路体	43.8
植生ﾈｯﾄ	9.1

No.0+7.5

GH=99.202
FH=101.020

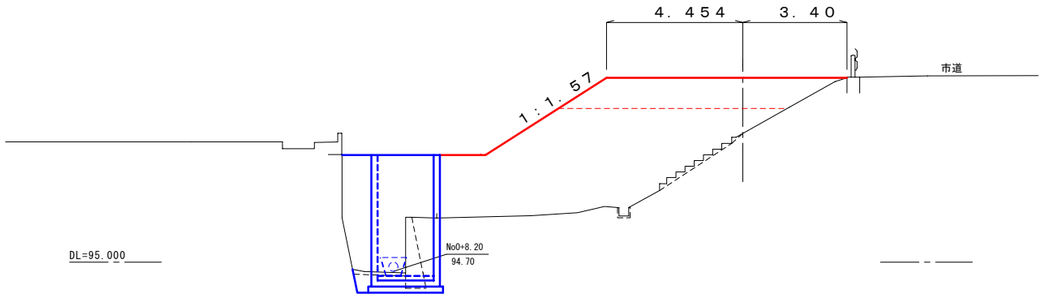

盛土路床	7.6
盛土路体	25.9
植生ﾈｯﾄ	6.2

業務名	浄化センター造成工事		
路線名			
業務箇所	三好市井川町西井川		
図面名	横断図 （１）		
縮尺	1/100	図面番号	4/12
会社名			
事業者名	みよし広域連合		